BRONBEMALINGSPOMP

Omschrijving

Omschrijving
Een elektrisch of met dieselmotor aangedreven bronbemalingspomp, diameter 4 inch.

Uitgangspunten
Minimumperiode 2 weken.

Tabel

ABONNEREN: Waarom zijn de prijzen vervangen door x-jes?

Omschrijving	Capaciteit in m^3/uur	Aandrijving	Huurprijs per week
Gedempt	65	Diesel	x.xx
Standaard	65	Elektrisch	x.xx

Inclusief

- 30 m voedingskabel bij elektrische pomp.

Exclusief

- aan- en afvoer;
- brandstof.
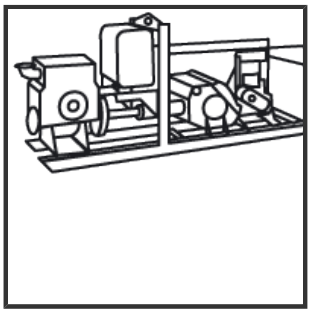
Afbeeldingen